Elemento	Pos.	Bit.	Q.	Comp. (cm)	Total (cm)	CA-50A (Kg)	CA-60B (Kg)
Det-1							
	1	ø5	42	1476	61992		97.33
	2	ø5	43	1325	56975		89.45
	3	ø5	12	490	5880		9.23
	4	ø5	12	368	4416		6.93
	5	ø5	40	166	6640		10.42
	6	ø6.3	97	589	57133	141.28	
	7	ø6.3	108	609	65772	162.64	
				Total+10%:		334.30	234.70
					ø5:	0.00	234.70
					ø6.3:	334.30	0.00
					TOTAL:	334.30	234.70

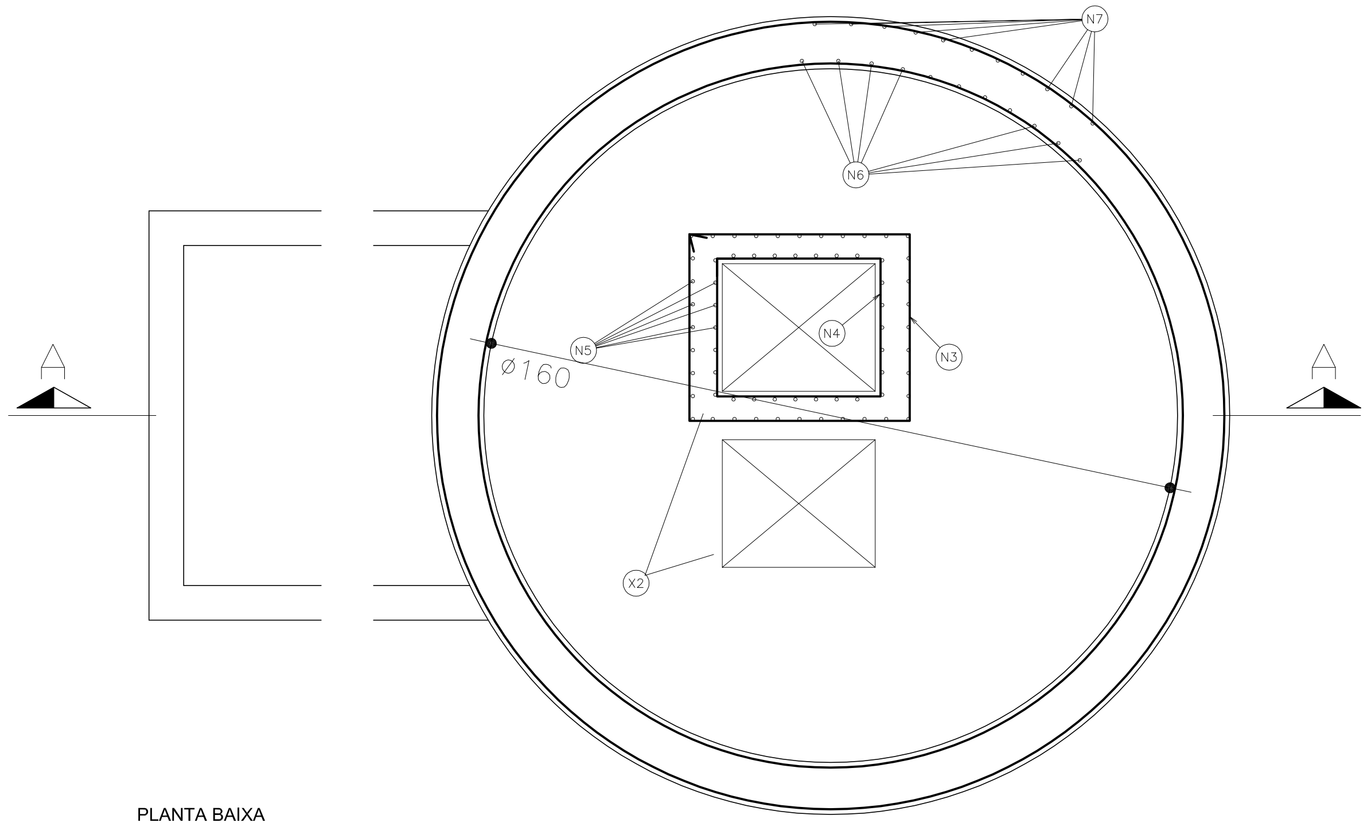

PLANTA BAIXA

Esc.1:25

OBS.: AS EMENDAS DEVERÃO ESTAR DESENCONTRADAS NA PRUMADA

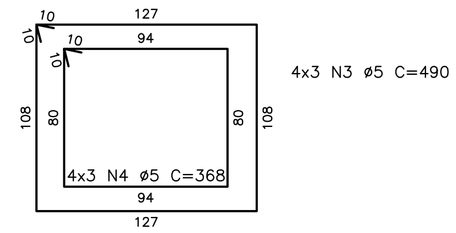

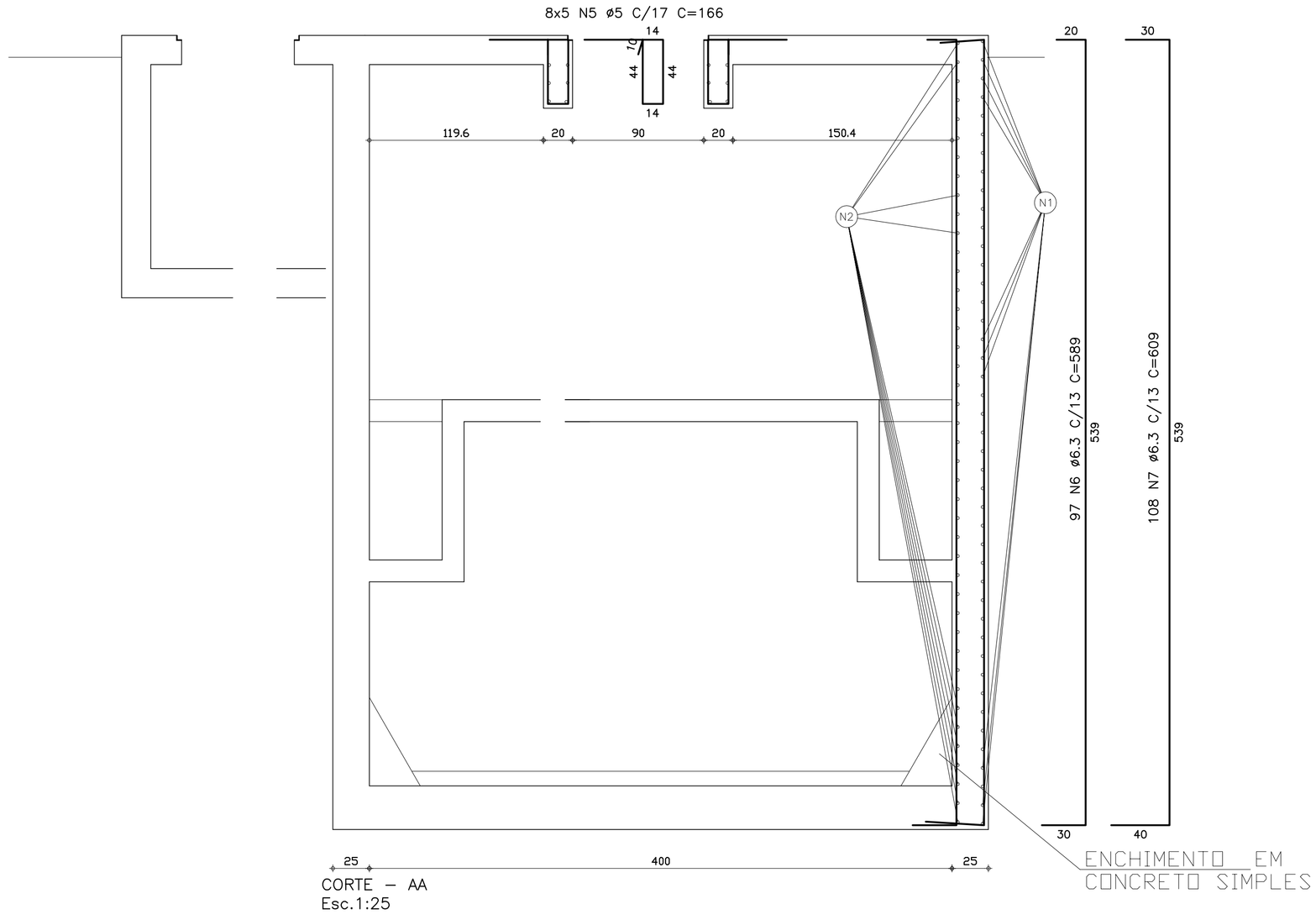

CORTE – AA
Esc.1:25

LEGENDA:

NOTAS

ARTICULAÇÃO:

REVISÕES

Nº	NATUREZA DA REVISÃO	DATA	APROVO
00			
01			
02			
03			
04			
05			

CODEVASF

ELABORADO POR:

KL ENGENHARIA

MINISTÉRIO DA INTEGRAÇÃO NACIONAL - MI
COMPANHIA DE DESENVOLVIMENTO DOS VALES DO SÃO FRANCISCO E DO PARNAÍBA - CODEVASF

OBRA:
PROJETO BÁSICO DO SISTEMA DE ESGOTAMENTO SANITÁRIO DE UMBURANAS - BA

ASSUNTO:
PROJETO ESTRUTURAL - EEE_01
PAREDES - FORMAS E AMARRAÇÃO - COMPLEMENTO

ENG. JOSÉ MENESCAL NETO	CREA 2066/D - CE	DATA:	MARÇO/2009
ENG.	CREA	ESCALA:	INDICADA
ENG.	CREA	ARQUIVO:	03-UMB-PB-EST-EEE_01-R0